PRODUCTS GUIDE

- Aドラム®
- S Type
- F Type
- SQ Type
- Eパック
- TP Type
- メルトパック
- スリーブ/オーバーパック
- SEAL

太陽シールパック株式会社
http://www.taiyosealpack.co.jp

Aドラム®

ファイバードラムの上下リングをなくしました!!

リサイクルシステムに最適

Aドラム®は21世紀対応のニュータイプのファイバードラムです。

●Aドラム®標準仕様

上　蓋	クロムフリー鋼板
胴　部	シールパック原紙の積層接着
底　板	合紙
バ ン ド	レバー式バンドはダブルロック式・ロック式の2種類。
封　印	ポリ封印、鉛封印、コンベックスタイプ

※保証期間：高温多湿を避け、室内保管で6ヵ月。

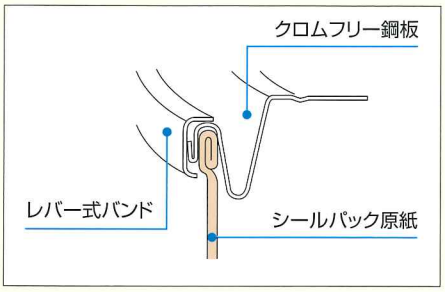

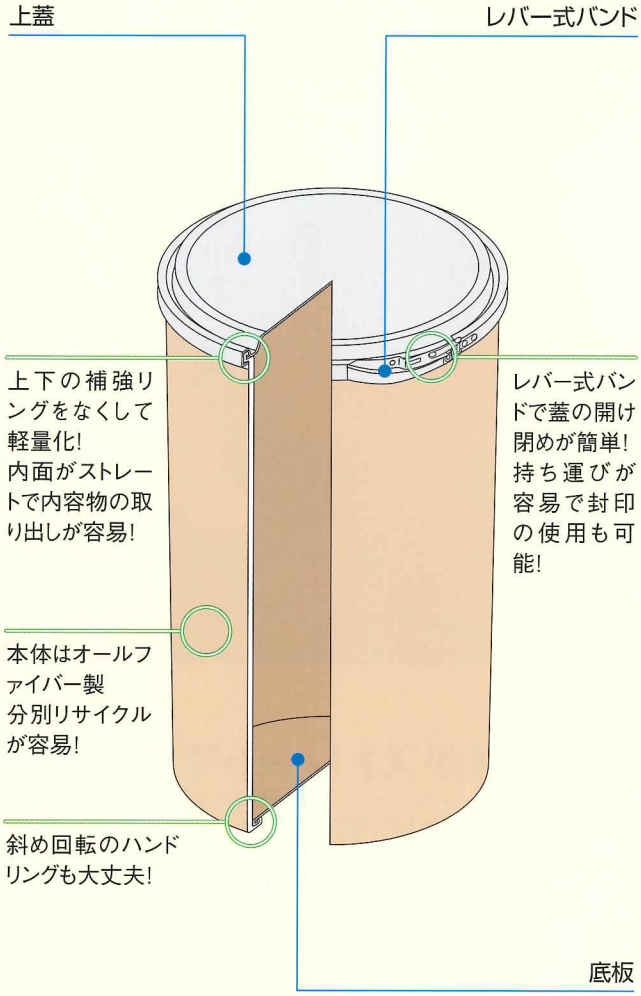

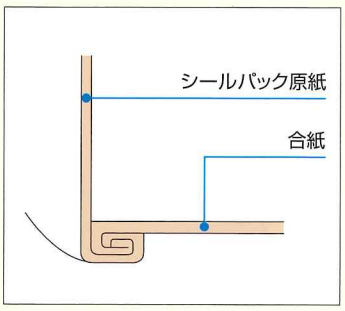

品質試験データ

※当社では品質試験につきましては、万全の配慮のもとで行っていますが、その結果がすべての製品の品質を保証するものではありません。

●圧縮試験　於 和歌山県工業技術センター

供 試 品 ―――― Aドラム® 70ℓ 6PLY　内径395mm×外高605mm
試験方法 ―――― JIS Z 0212に準拠
試 験 機 ―――― RUEⅢ-50GA型万能試験機

供試品	圧力方向	1次最大圧縮荷重(kN)	変形量(mm)
1	タテ	11.07	12.6
2	タテ	11.62	11.4
3	タテ	11.77	11.7
4	タテ	11.22	11.0
5	タテ	11.55	11.5
平均値	―	11.45	11.6

●落下試験　於 当社製品試験室

供 試 品 ―――― Aドラム® 70ℓ 6PLY　内径395mm×外高605mm
内容物重量 50kg
試験方法 ―――― JIS Z 0202に準拠

試験回数	落下の高さ	落下方向	結　果
5回	120cm	上部斜45°	内容物の漏えいなし
		下部斜45°	
		タテ	
		ヨコ	

Aドラム®標準サイズ表

450mm(内径)　475mm(外径)			
容量ℓ	内高mm	外高mm	才　数
120	760	785	6 - 3
100	635	660	5 - 3
90	570	595	4 - 8

395mm(内径)　420mm(外径)			
容量ℓ	内高mm	外高mm	才　数
80	660	685	4 - 3
70	580	605	3 - 9
60	500	525	3 - 3

350mm(内径)　375mm(外径)			
容量ℓ	内高mm	外高mm	才　数
50	530	555	2 - 9
40	425	450	2 - 3
30	320	345	0 - 0

270mm(内径)　295mm(外径)			
容量ℓ	内高mm	外高mm	才　数
25	450	475	1 - 5
15	275	300	0 - 9

Aドラム®mini標準サイズ表

80mm(内径)　111mm(外径)			
容量ℓ	内高mm	外高mm	才　数
0.5	111	113	0 - 1

各種容器　特性比較表

	Aドラム®	ファイバードラム	オールファイバー
紙粉が出にくい	○	○	×
封　印	○	○	×
ハンドリング	○	○	×
段積み容易	○	○	×
軽　量	○	△	○
後処理	○	△	○
内面ストレート	○	×	○

リサイクル社会に適応したファイバードラム 新・登・場!

省資源で環境にやさしいニュータイプのファイバードラム「Aドラム®」を開発いたしました。
「Aドラム®」は従来のファイバードラムの強度と簡易型・オールファイバー製ドラムの簡便さを兼ね備えています。本体はオールファイバーなので金属と、紙との分別リサイクルが容易になりました。また、軽量で作業性がよく、内面もストレートで内容物の取り出しがスムーズになり、充填物に紙粉混入の恐れが少ないなどのメリットがあります。
「Aドラム®」は時代のニーズに対応した新製品です。

ハンドリングが容易です

斜め回転のハンドリングも大丈夫!

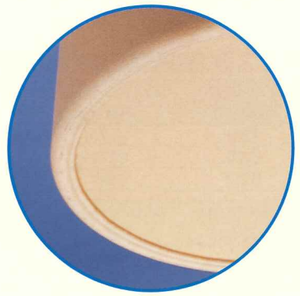

開閉が簡単です

レバー式ハンドで蓋の開け閉めが簡単!

内面がストレートです

内容物の取り出しがスムーズ!

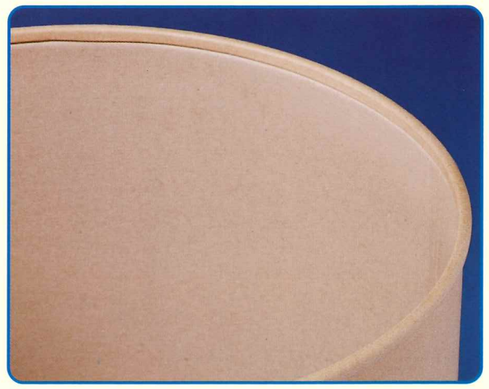

段積みも安心です

インターロック機能が横ずれを防止!

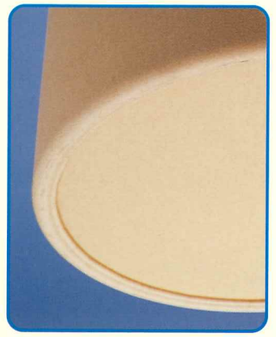

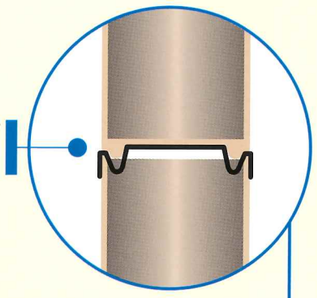

分別リサイクルできます

素材ごとの分別があっという間に!

1

2

3

S Type

ファイバードラムのベストセラー
―もっとも標準的なタイプです。―

各種容器　特性比較表

	防湿性	段積み強度	軽　量	サイズ対応性	後処理
ファイバードラム	○	○	○	○	○
スチールドラム	○	○	×	△	△
ポリドラム	○	○	△	×	×
ダンボール	×	×	○	○	○

●Sタイプ標準仕様

上　蓋	表面処理鋼板・合紙・ポリエチレン成型品・ベニヤ合板
胴　部	シールパック原紙の積層接着
底　板	合紙またはベニヤ合板
補強リング	表面処理鋼板 ※補強リングに着色すれば仕分け作業も容易です。
バ ン ド	レバー式バンドはダブルロック式・ロック式の2種類
封　印	ポリ封印、鉛封印、コンベックスタイプ

※保証期間：高温多湿を避け、室内保管で6ヵ月。

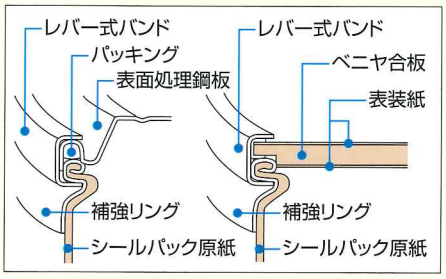

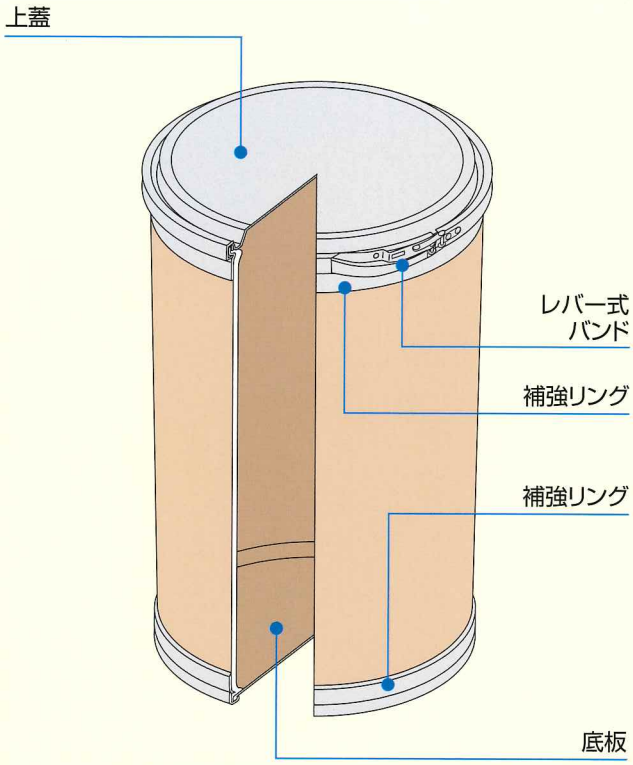

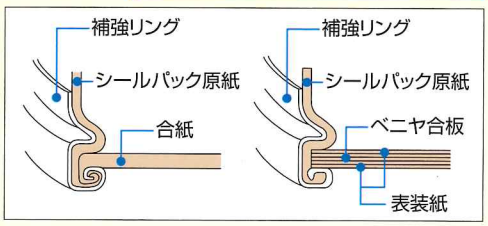

※危険物を輸送するために必要なUNマークの取得ができます。
※ファイバードラムの胴部にスクリーン印刷ができます。

品質試験データ

※当社では品質試験につきましては、万全の配慮のもとで行っていますが、その結果がすべての製品の品質を保証するものではありません。

●圧縮試験

供 試 品 ―― A ファイバードラムIT-S50ℓ 6PLY
内径350mm×外高570mm
B ファイバードラムIT-S100ℓ 7PLY
内径430mm×外高745mm
C ファイバードラムIT-S200ℓ 8PLY
内径565mm×外高860mm

試験方法 ―― JIS Z 0212に準拠

供試品	圧力方向	1次最大圧縮荷重(kN)	圧縮量(mm)
A-1	タテ	8.62	12.6
A-2	タテ	7.89	11.4
B-1	タテ	12.45	11.7
B-2	タテ	12.54	11.0
C-1	タテ	16.56	11.5
C-2	タテ	16.66	11.6

●落下試験

供 試 品 ―― 供試品　ファイバードラムIT-S 80ℓ
内径430mm×外高595mm
内容物重量 80kg(比重1.0)

試験方法 ―― JIS Z 0202に準拠

試験回数	落下の高さ	落下方向	結　果
5回	120cm	上部斜45°	内容物の漏えいなし
		下部斜45°	
		タテ	
		ヨコ	

●防湿試験

供試品(すべて2本用意し、内径565mm)

A オープン樹脂ドラム 200ℓ
B オープン鉄ドラム　200ℓ(内面焼付けなし)
C ファイバードラム　240ℓ(特殊仕様内面アルミラミネート)
D ファイバードラム　200ℓ(内面アルミラミネート)
E ファイバードラム　200ℓ(内面ポリラミネート)

試験条件・方法

①前処置:温度23℃±2℃及び湿度50%±2%において1日間(24時間)調質。
②各試供品ドラム内に吸湿材(塩化カルシウム「二水和物」$CaC1_2 \cdot 2H_2O$)約300gを置き、バンドにて密封し、40℃　90%RHの雰囲気中に、7日間(168時間)放置し、吸湿材の増加した重量を測定する事により、湿度(水蒸気)透過量(g)を求める。

供試品	容器重量(g)	塩化カルシウム初期重量(g)	初期総重量(g)	試験後総重量(g)	総吸湿量(g)
A−1	173.16	300.28	473.44	475.45	2.01
A−2	174.16	300.69	474.85	476.87	2.02
B−1	173.21	300.23	473.44	476.03	2.59
B−2	174.23	300.28	474.51	477.08	2.57
C−1	177.19	301.55	478.74	480.46	1.72
C−2	174.00	301.75	475.75	477.76	2.01
D−1	174.07	300.27	474.34	479.86	5.52
D−2	173.12	300.07	473.19	480.13	6.94
E−1	177.01	300.79	477.8	529.68	51.88
E−2	176.99	300.39	477.38	529.22	51.84

各種内貼仕様のファイバードラム

防水・防湿・ガスバリアなどを必要とする内容物に適した機能素材を内面に貼付できます。この他、各種機能素材の内貼もご相談ください。

ALタイプ

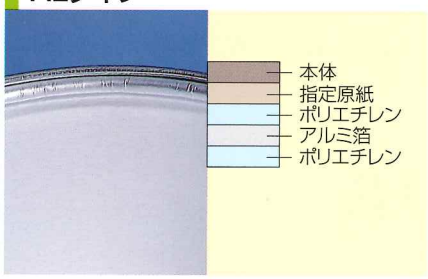

AKタイプ

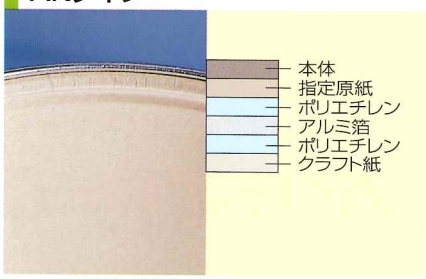

PLタイプ

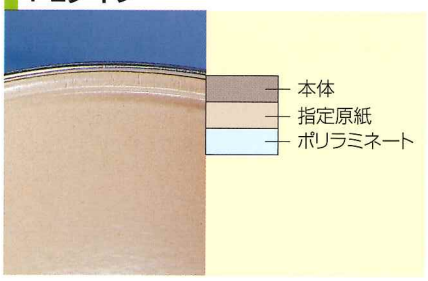

F Type

オールファイバードラム

胴・蓋・底がすべて紙でできています。だから、軽量で取扱いが簡単です。その上、強度も十分で、すべて紙製ですので分別処理が不要です。

F-1タイプ

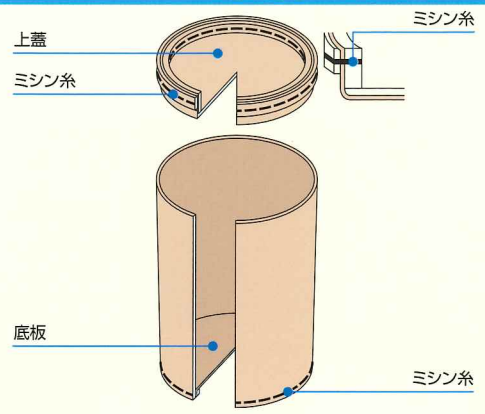

●もっとも標準的で安価なタイプです。
●胴部がストレートなので製品の出し入れがスムーズです。
●平均耐荷重はもっとも強い製品です。

F-2タイプ

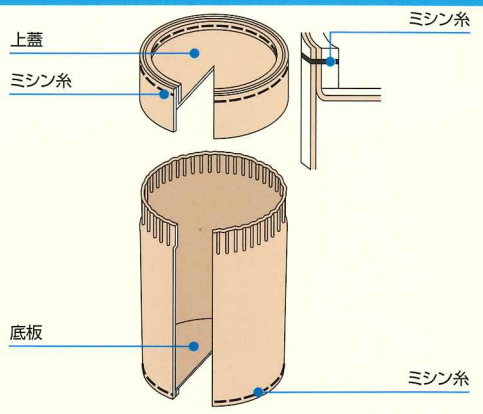

●F−1タイプより封印を簡単にできるようにしました。
●シールする面がフラットだからずれや剥れもなくなります。

AF-2タイプ

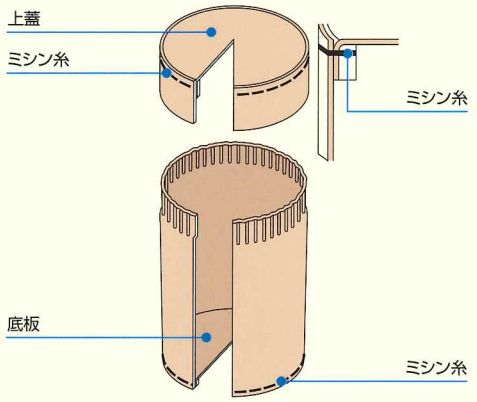

●F−2タイプの天蓋をフラットにしました。
●積み重ね時の安定性はもちろん、天蓋にシッピングマークやラベルの貼付も簡単です。

F-3タイプ

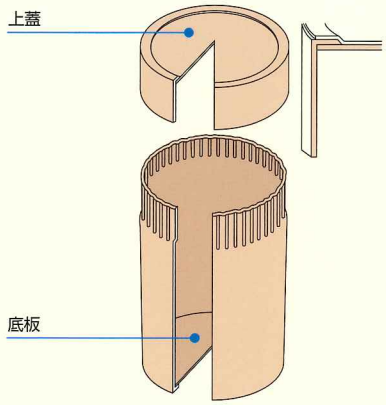

●天蓋と底部がフラットな形状です。
●積み量ね時の安定性に特に優れています。
●ミシン糸を使わない接着式のオールファイバードラムです。

F-4タイプ

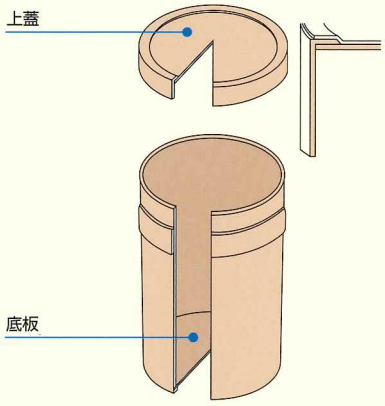

●F-3タイプの良さをそのままに耐圧強度をアップさせました。
●本体の帯の効果で、輸送の際の本体同士のこすれを削減でき、傷や汚れを抑制できます。
●本体に帯がついているため、持ち上げやすく、ハンドリングが容易です。

●Fタイプ標準仕様

上　蓋	合紙
胴　部	シールパック原紙の積層接着
底　板	合紙
封　印	シールテープ（各種） ※専用シールマシンも製造できます。

※保証期間：高温多湿を避け、室内保管で6ヵ月。

※危険物を輸送するために必要なUNマークの取得ができます。　※オールファイバードラムの胴部にスクリーン印刷ができます。

SQ Type

液体用ファイバードラム

Sタイプにドラム形状のポリエチレンフィルムやポリエチレンブロー成型品を組み合わせれば液体・粘状物・ペースト・エマルジョンなどを充填できるファイバードラムになります。

●SQタイプ標準仕様

外　装	上　蓋	表面処理鋼板
	胴　部	シールパック原紙の積層接着
	底　板	合紙またはベニヤ合板
内　装	1　型	本体はポリエチレンフィルムをドラム状に成型し、上環部をファイバードラム外面に展開。別に、天シートを本体にかぶせる。
	2　型	ポリエチレン成型品をセット 60ℓ・200ℓ
	封　印	ポリ封印、鉛封印、コンベックスタイプ

※内容物と内装成型品との耐薬品性（相性）についてはご相談ください。また、その他ご希望の仕様もご相談ください。
※保証期間：高温多湿を避け、室内保管で6ヵ月。

SQ−1タイプ

オープンタイプの液体用ファイバードラムです。

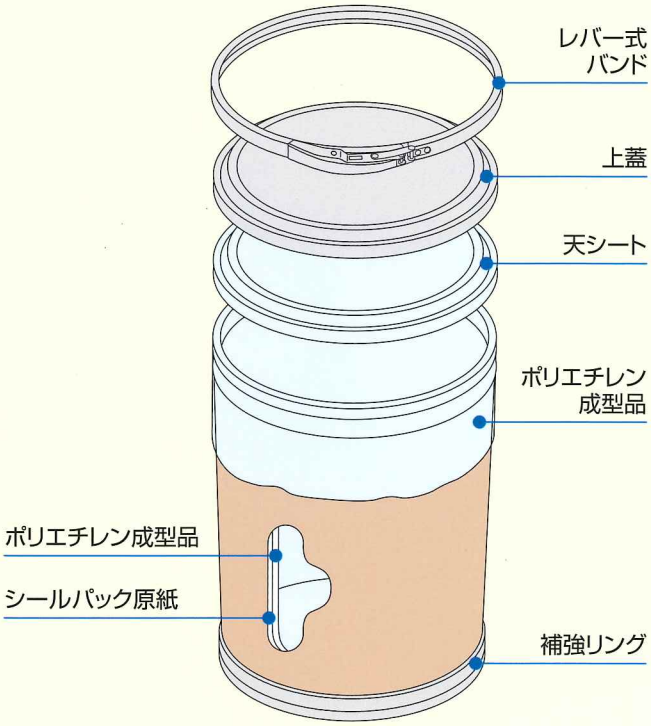

●オープンタイプなので他製品との混合や攪拌作業もできます。
●内容物や作業に合わせて内装成型品の材質や厚みの変更も可能です。

SQ−2タイプ

クローズタイプの液体用ファイバードラムです。

●内容物や作業に合わせてポリエチレン成型品をお選びいただけます。
●容量のラインアップも豊富です。

Eパック

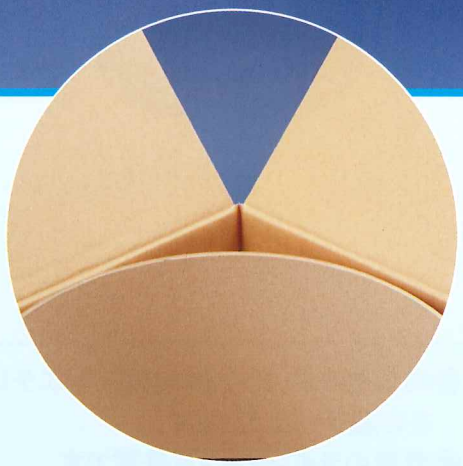

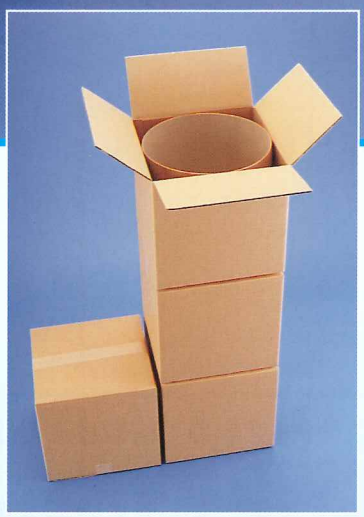

スリーブが抜群の耐圧強度を生む

全て紙製ですから、分別処理が不要で、リサイクルも可能です。
紙筒の強度が多段積み重ねを可能とし、保管・輸送を強力にバックアップします。

●Eパック標準仕様

外装		段ボール
内装	紙筒	シールパック原紙の積層接着
	パット	段ボールまたは合紙
封印		シールテープ ※テーピングマシンの製作もできます。

※保証期間：高温多湿を避け、室内保管で6ヵ月。

●Eパック圧縮試験結果（於和歌山県立工業技術センター）

	A(10ℓ)	B(20ℓ)	C(50ℓ)
一次荷重(kN)	18.81	17.83	18.60
変形量(mm)	29	28	26
最終荷重(kN)	20.43	19.70	20.45
変形量(mm)	33	32	29

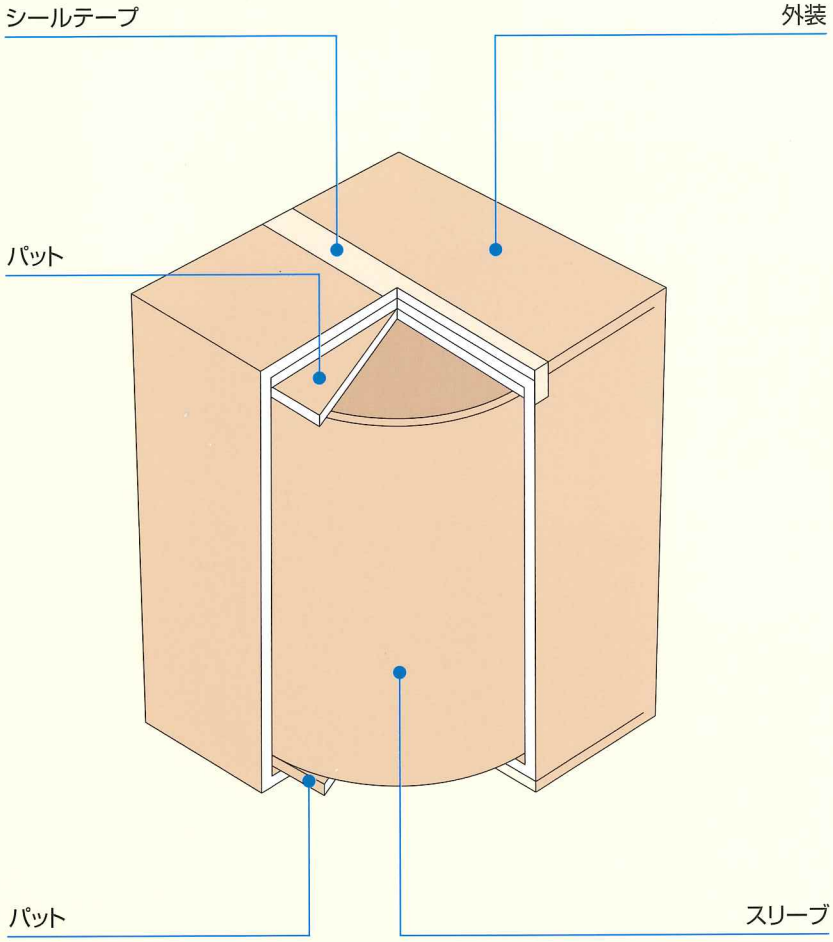

※外装の段ボールケースに印刷ができます。
※テーピングマシン、ハンドリングマシン、充填機など総合的な包装システムの提案もできます。

Eパック サイズ表

容量ℓ	紙筒サイズmm	外装mm	才数
120	430φ×850	440×440×870	5-8
110	430φ×780	440×440×800	5-4
100	430φ×710	440×440×730	4-10
90	430φ×640	440×440×660	4-4
80	430φ×570	440×440×590	3-10

容量ℓ	紙筒サイズmm	外装mm	才数
60	350φ×645	361×361×663	2-11
50	350φ×535	361×361×553	2-6
40	350φ×430	361×361×448	2-1
30	350φ×320	361×361×338	1-8
20	350φ×215	361×361×233	1-0

容量ℓ	紙筒サイズmm	外装mm	才数
30	270φ×555	281×281×573	1-7
25	270φ×465	281×281×483	1-4
20	270φ×370	281×281×388	1-1
15	270φ×280	281×281×298	0-10
10	270φ×185	281×281×203	0-7

容量ℓ	紙筒サイズmm	外装mm	才数
80	395φ×675	408×408×690	4-0
70	395φ×590	408×408×605	3-7
60	395φ×505	408×408×520	3-0
50	395φ×425	408×408×440	2-6
40	395φ×335	408×408×350	2-1

容量ℓ	紙筒サイズmm	外装mm	才数
30	290φ×480	301×301×498	1-8
25	290φ×400	301×301×418	1-4
20	290φ×320	301×301×338	1-1
15	290φ×240	301×301×258	0-10
10	290φ×160	301×301×178	0-7

TP Type

巻取りフィルム用ファイバードラム

各種フィルムなどの巻取りした製品用に開発したファイバードラムです。このファイバードラムは内容物の幅に合せて高さの調整が可能ですので、幅の広い巻取り製品などにご利用ください。

●TP Type標準仕様

上　蓋	ベニヤ合板･合紙
胴　部	シールパック原紙の積層接着
底　板	ベニヤ合板･合紙
補強リング	表面処理鋼板
封　印	シールテープ

※保証期間：高温多湿を避け、室内保管で6ヵ月。

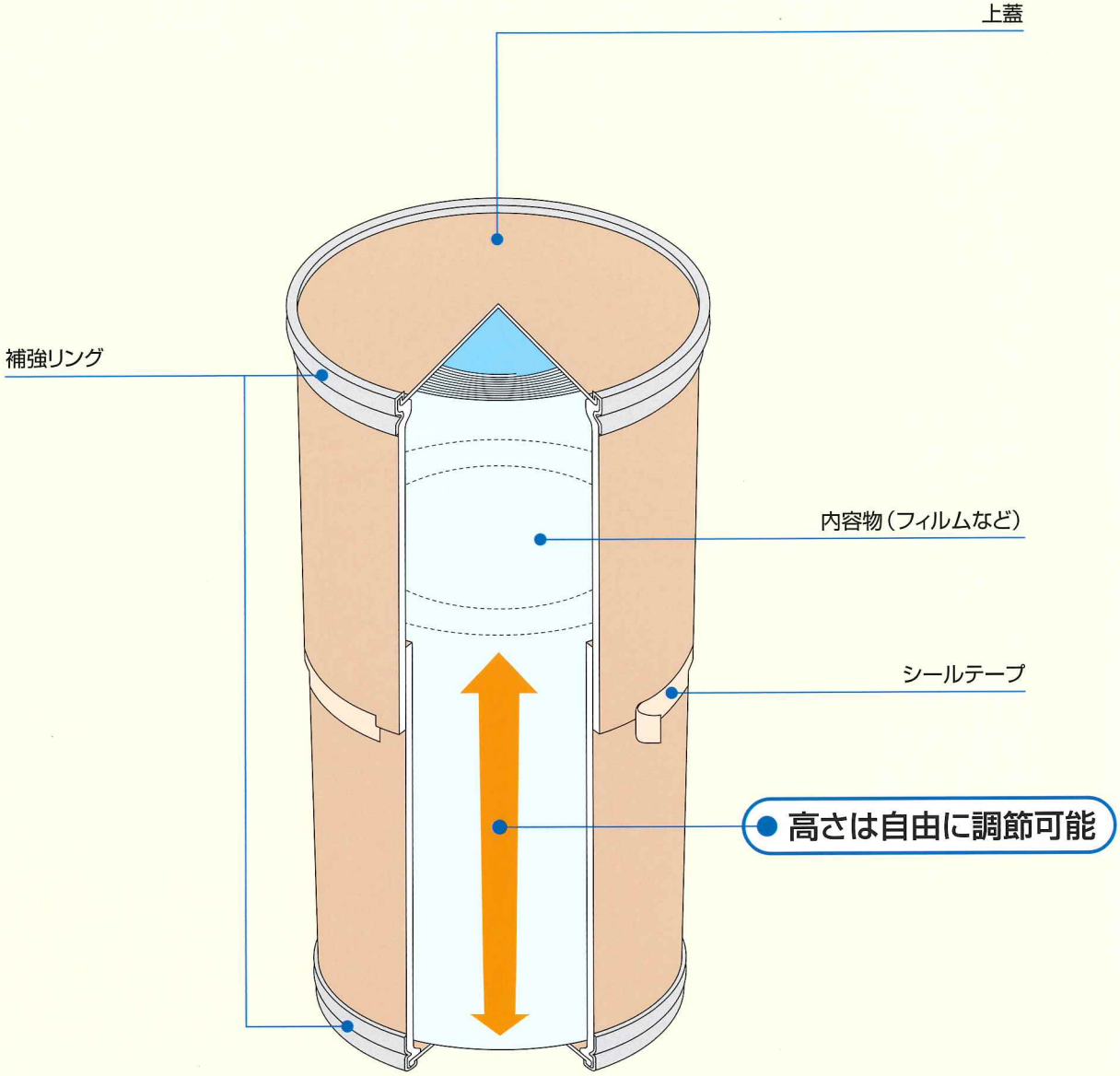

メルトパック

溶かして充填、固めて運ぶ
ホットメルト専用ファイバードラム

内面に離型紙を貼ることで、ホットメルトの取り出しが簡単です。さらに、底部が取り外しできるので製品を余すことなく取り出せます。また、充填・排出のときの高温にも耐久性は十分です。高温で溶けて、常温で凝固する製品にご検討ください。

●メルトパック標準仕様

上　蓋	表面処理鋼板
胴　部	シールパック原紙の積層接着
内　装	離型紙
補助リング	表面処理鋼板
底　板	表面処理鋼板
バンド	表面処理鋼板
封　印	ポリ封印、鉛封印、コンベックスタイプ

※保証期間：高温多湿を避け、室内保管で6ヵ月。

1　型

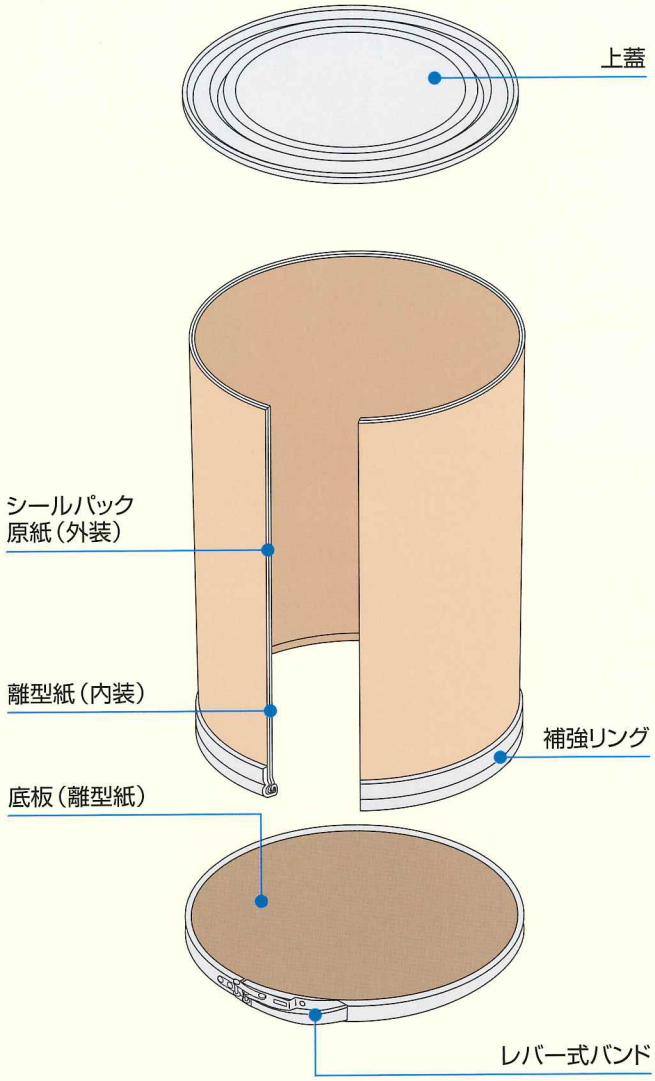

2　型

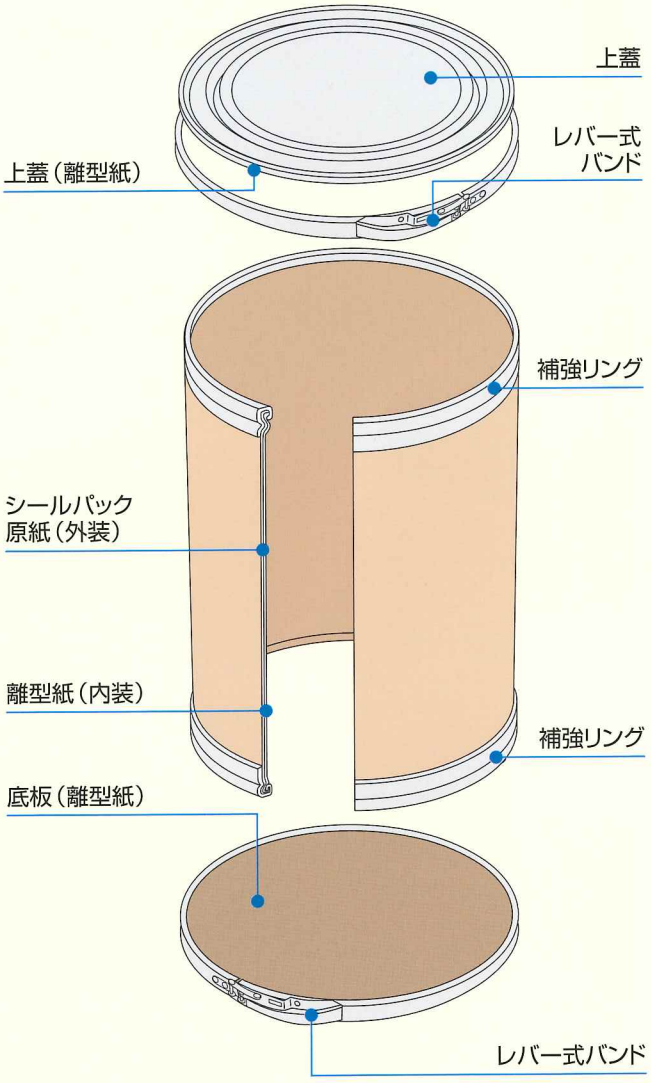

1　充　填

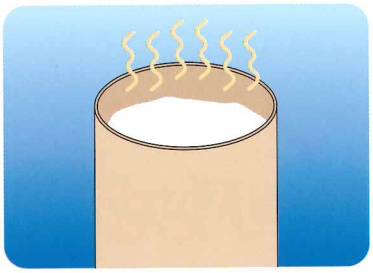

2　固化・運搬

3　熱溶解

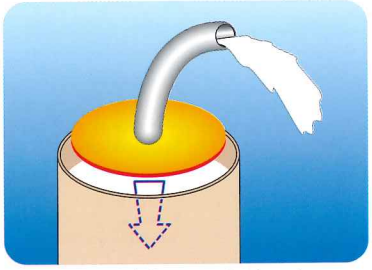

※熱をかけて吸い上げる様子をイメージしたものです。

スリーブ/オーバーパック

軽量・安価な巻芯 ―― スリーブ
各種ドラムの保護 ―― オーバーパック

ファイバードラムと同じ口径の紙スリーブがつくれます。鋼板の巻芯として、ゴムスリーブ・鉄スリーブの代替品としてご利用いただいています。また、商品の保護カバーとしてもご利用いただけます。

※保証期間：高温多湿を避け、室内保管で6ヵ月。

紙スリーブ

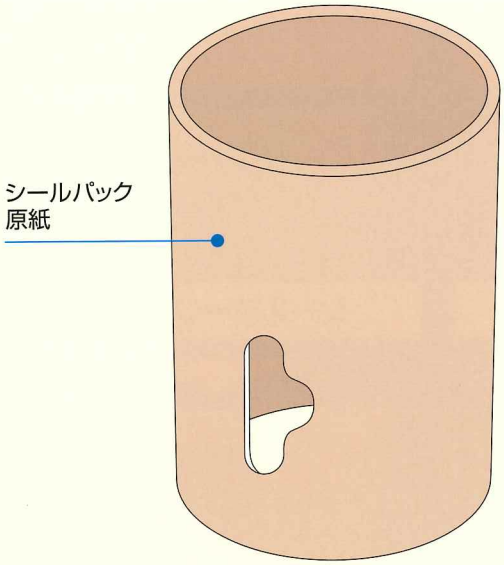

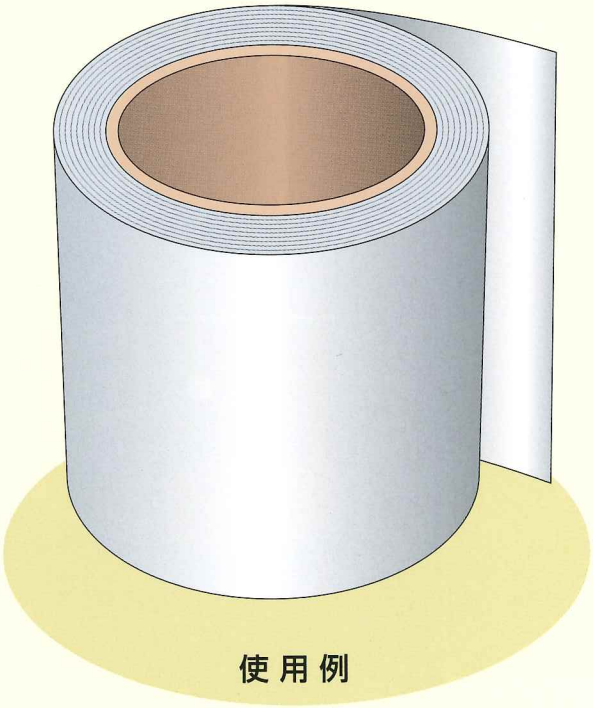

使用例

●肉厚2mm～50mmまでの紙スリーブがつくれます。軽量・安価で取扱いも便利です。

オーバーパック

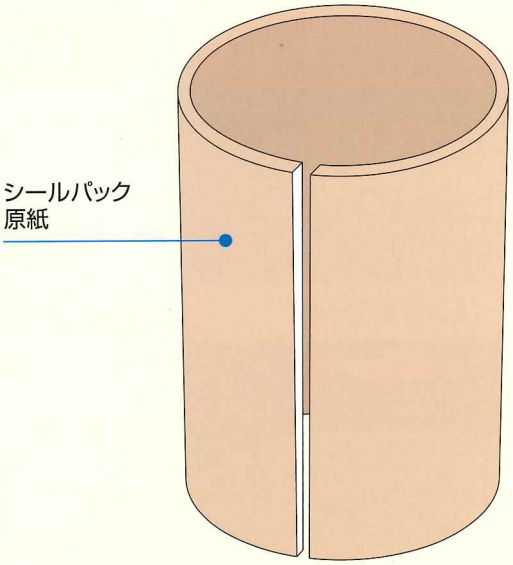

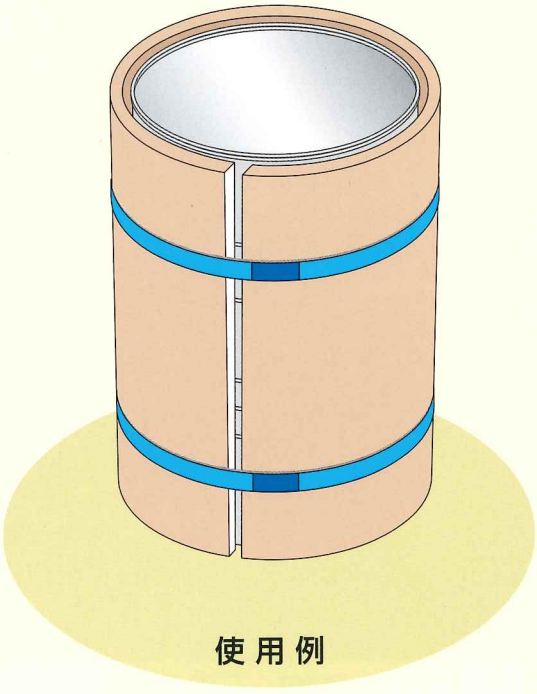

使用例

●商品や容器を運送途中の衝撃から守ります。
●ステンレスなどの高価な容器や繰り返し使用する容器の傷、へこみなどを解消します。
●オーバーパックには切れ目(1～2個所)を入れて提供します。

SEAL

ダブルロックタイプ

バンドをセット

封印すれば【完全包装】

ロックタイプ

バンドをセット

封印すれば【完全包装】

シールテープタイプ

シールテープを巻く

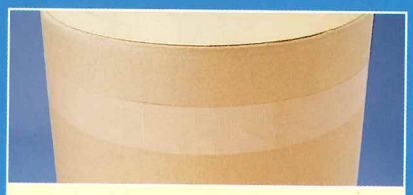

巻き終われば【完全包装】

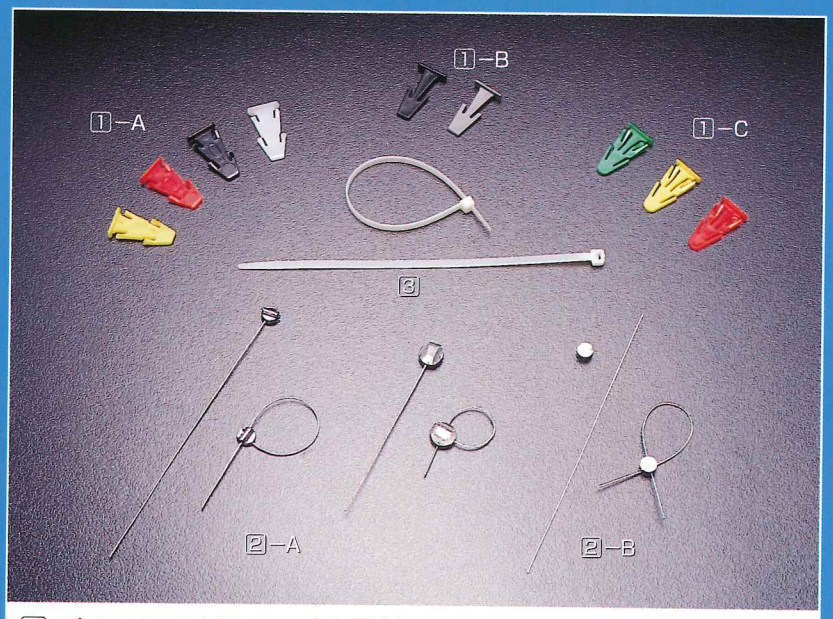

① プラスチック封印
A（白・赤・黄・黒）
B（グレー・黒）
C（赤・黄・緑）

② 鉛封印
A（ワイヤー付鉛）
B（カットワイヤー・鉛）

③ コンベックス

オプション

リングに刻印できます。

ファイバードラムの封印各種

CONTAINER

ドライコンテナサイズ表

		20' TYPE		40' TYPE	
		MIN.	MAX.	MIN.	MAX.
内法寸法	長さ(mm)	5,892	5,934	12,052	12,062
	幅 (mm)	2,331	2,354	2,342	2,632
	高さ(mm)	2,246	2,263	2,367	2,389
扉開口寸法	幅 (mm)	2,340	2,342	2,345	2,300
	高さ(mm)	2,134	2,154	2,265	2,272
内容積 (m^3)		30.0	31.0	66.5	68.1
自重 (kg)		2,320	1,600	3,410	2,900
最大積載量 (kg)		18,000	18,720	27,070	27,580

ファイバードラムのコンテナ詰めは?

ファイバードラムの取り扱い方は、ドラム缶などと同じです。コンテナへの積め付け方法は、縦積みを原則とし、バンド部分が上になるようにします。積み付けの際は、入念に点検を行ってください。なお、2段積み以上の場合は、パネルなどでフロアリングしていただくことをお勧めします。

●コンテナ内のドラムのラッシング

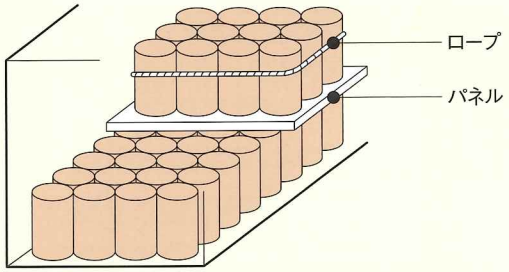

海上輸送時のコンテナに最大量積み込むには?

床面が長方形のコンテナにドラムを積む場合、ドラム外径580mm・465mm・390mmのものはコンテナ幅に適したサイズですが、それ以外のドラム外径については下図のように積め付けると最大量積み込むことができます。

●チドリ積みの参考例(ドラム外径530mmの場合)

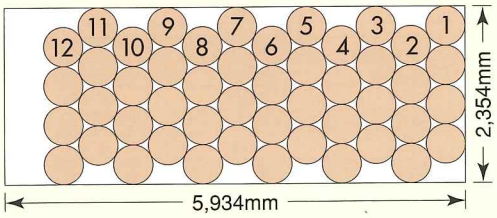

●海上コンテナのファイバードラム積み合せ計算表(コンテナ床面積2,354mm×5,934mmの場合)

DIA(内・外径)mm		コンテナ幅(本数)	長さ(本数)	1段目本数	チドリの長さ	1段目本数	割増率
565	580	4	10	40	—	—	
546	564	4	10	40	—	—	
540	555	4	10	40	—	—	
515	530	4	11	44	12	48	9.1%
505	520	4	11	44	12	48	9.1%
450	465	5	12	60	—	—	
430	445	5	13	65	14	70	7.7%
405	420	5	14	70	15	75	7.1%
395	410	5	14	70	15	75	7.1%
375	390	6	15	90	—	—	
350	365	6	16	96	17	102	6.3%
290	305	7	19	133	20	140	5.3%
270	285	8	20	160	22	176	10.0%

SIZE

ファイバードラム標準サイズ表

◎内高・外高については、標準的な寸法を記載しています。
記載以外の寸法についても製造は可能で、内容物に合った高さを設定することができます。

	565mm（内径）	581mm（外径）	
容量ℓ	内高mm	外高mm	才　数
250	1,000	1,050	12 - 7
240	960	1,010	12 - 3
230	930	980	11 - 11
220	885	935	11 - 4
210	840	890	10 - 9
200	810	860	10 - 5
190	770	820	9 - 10
180	730	780	9 - 6

	540mm（内径）	554mm（外径）	
容量ℓ	内高mm	外高mm	才　数
250	1,095	1,140	12 - 7
240	1,050	1,095	12 - 1
230	1,005	1,050	11 - 6
220	965	1,010	11 - 2
210	920	965	10 - 8
200	875	920	10 - 1
190	830	875	9 - 10
180	790	835	9 - 3

	515mm（内径）	533mm（外径）	
容量ℓ	内高mm	外高mm	才　数
200	980	1,030	10 - 6
190	935	985	9 - 11
180	880	930	9 - 5
170	840	890	8 - 11
160	785	830	8 - 5
150	730	780	7 - 11
140	685	735	7 - 5
130	620	670	6 - 8

	505mm（内径）	520mm（外径）	
容量ℓ	内高mm	外高mm	才　数
200	1,000	1,045	10 - 6
190	950	995	9 - 11
180	900	945	9 - 5
170	850	895	8 - 11
160	800	845	8 - 5
150	750	795	7 - 11
140	700	745	7 - 5
130	650	695	6 - 11

	490mm（内径）	505mm（外径）	
容量ℓ	内高mm	外高mm	才　数
160	860	905	8 - 2
150	805	850	7 - 7
140	750	795	7 - 2
130	695	740	6 - 7
120	640	685	6 - 2
110	585	630	5 - 7
100	530	575	5 - 2
90	475	520	4 - 7

	460mm（内径）	475mm（外径）	
容量ℓ	内高mm	外高mm	才　数
140	845	890	7 - 4
130	785	830	6 - 11
120	725	770	6 - 6
110	665	710	5 - 10
100	605	650	5 - 5
90	545	590	5 - 0
80	485	530	4 - 5
70	425	470	3 - 2

	450mm（内径）	465mm（外径）	
容量ℓ	内高mm	外高mm	才　数
120	775	820	6 - 0
110	705	750	5 - 8
100	645	690	5 - 1
90	585	630	4 - 8
85	555	600	4 - 4
80	515	560	4 - 2
75	480	525	3 - 11
70	460	505	3 - 9

	430mm（内径）	443mm（外径）	
容量ℓ	内高mm	外高mm	才　数
120	820	865	6 - 7
110	755	800	6 - 0
100	695	740	5 - 5
90	615	660	4 - 11
85	585	630	4 - 8
80	555	600	4 - 6
75	515	560	4 - 2
70	485	530	3 - 11

	395mm（内径）	409mm（外径）	
容量ℓ	内高mm	外高mm	才　数
80	685	725	4 - 4
75	650	690	4 - 0
70	590	630	3 - 8
65	560	600	3 - 7
60	520	560	3 - 3
55	470	510	3 - 0
50	440	480	2 - 10

	375mm（内径）	389mm（外径）	
容量ℓ	内高mm	外高mm	才　数
80	725	765	3 - 11
75	680	720	3 - 8
70	630	670	3 - 5
65	590	630	3 - 3
60	540	580	3 - 0
55	500	540	2 - 9
50	450	490	2 - 6

	350mm（内径）	361mm（外径）	
容量ℓ	内高mm	外高mm	才　数
60	650	690	3 - 1
55	590	630	2 - 10
50	540	580	2 - 7
45	490	530	2 - 5
40	440	480	2 - 2
35	390	430	1 - 11
30	325	365	1 - 7

	290mm（内径）	305mm（外径）	
容量ℓ	内高mm	外高mm	才　数
30	455	495	1 - 6
25	380	420	1 - 4
20	305	345	1 - 1
15	230	270	0 - 9
10	155	195	0 - 6

	270mm（内径）	286mm（外径）	
容量ℓ	内高mm	外高mm	才　数
30	525	565	1 - 6
25	440	480	1 - 4
20	350	390	1 - 1
15	265	305	0 - 10
10	180	220	0 - 6

Aドラム®

450mm（内径）		475mm（外径）	
容量ℓ	内高mm	外高mm	才　数
120	760	785	6 - 3
100	635	660	5 - 3
90	570	595	4 - 8

270mm（内径）		295mm（外径）	
容量ℓ	内高mm	外高mm	才　数
15	275	300	0 - 9
20	360	385	1 - 1
25	450	475	1 - 5

395mm（内径）		420mm（外径）	
容量ℓ	内高mm	外高mm	才　数
80	660	685	4 - 3
70	580	605	3 - 9
60	500	525	3 - 3

350mm（内径）		375mm（外径）	
容量ℓ	内高mm	外高mm	才　数
50	530	555	2 - 9
40	425	450	2 - 3
30	320	345	1 - 7

Aドラム®mini

80mm（内径）		93.5mm（外径）	
容量ℓ	内高mm	外高mm	才　数
0.5	111	113	0 - 1

F-1タイプ

455mm（内径）		460mm（外径）	
容量ℓ	内高mm	外高mm	才　数
130	800	855	6 - 5
120	740	795	5 - 10
110	680	735	5 - 5
100	620	675	5 - 1

320mm（内径）		325mm（外径）	
容量ℓ	内高mm	外高mm	才　数
40	500	555	2 - 2
35	438	493	1 - 10
30	375	430	1 - 8

430mm（内径）		435mm（外径）	
容量ℓ	内高mm	外高mm	才　数
100	690	745	4 - 10
90	620	675	4 - 6
80	555	610	4 - 0
70	485	540	3 - 6

280mm（内径）		285mm（外径）	
容量ℓ	内高mm	外高mm	才　数
25	410	465	1 - 3
20	325	380	1 - 1
15	245	300	0 - 10

375mm（内径）		380mm（外径）	
容量ℓ	内高mm	外高mm	才　数
70	635	690	3 - 6
60	545	600	3 - 2
50	455	510	2 - 7
40	365	420	2 - 3

F-2・AF-2タイプ

455mm（内径）		460mm（外径）	
容量ℓ	内高mm	外高mm	才　数
130	815	870	6 - 7
120	755	810	6 - 3
110	695	750	5 - 8
100	635	690	5 - 3

320mm（内径）		325mm（外径）	
容量ℓ	内高mm	外高mm	才　数
40	515	570	2 - 2
35	453	508	1 - 11
30	390	445	1 - 9
25	340	395	1 - 7

430mm（内径）		435mm（外径）	
容量ℓ	内高mm	外高mm	才　数
100	705	760	5 - 0
90	635	690	4 - 6
80	570	625	4 - 2
70	500	555	3 - 8

375mm（内径）		380mm（外径）	
容量ℓ	内高mm	外高mm	才　数
70	650	705	3 - 8
60	560	615	3 - 2
50	470	525	2 - 9
40	380	435	2 - 3

F-3タイプ・F-4タイプ（外径がF-3タイプより約6mmアップ）

540mm（内径）		545mm（外径）	
容量ℓ	内高mm	外高mm	才　数
205	905	925	10 - 4
200	880	900	10 - 1
190	840	860	9 - 6
180	790	810	9 - 0
170	750	770	8 - 5

455mm（内径）		460mm（外径）	
容量ℓ	内高mm	外高mm	才　数
130	805	820	6 - 3
120	745	760	5 - 9
110	685	700	5 - 4
100	625	640	4 - 9

※F-3タイプのみ

430mm（内径）		435mm（外径）	
容量ℓ	内高mm	外高mm	才　数
120	830	850	5 - 8
110	760	780	5 - 2
100	690	710	4 - 8
90	625	645	4 - 2
80	555	575	3 - 10
70	485	505	3 - 4

375mm（内径）		380mm（外径）	
容量ℓ	内高mm	外高mm	才　数
70	650	665	3 - 6
65	610	625	3 - 3
60	560	575	3 - 0
55	515	530	2 - 9
50	475	490	2 - 6
45	430	445	2 - 4
40	380	395	2 - 1

※F-3タイプのみ

280mm（内径）		285mm（外径）	
容量ℓ	内高mm	外高mm	才　数
30	500	520	1 - 5
25	410	430	1 - 2
20	330	350	0 - 11
15	250	270	0 - 9
10	170	190	0 - 6

※F-3タイプのみ

●ファイバードラムの採寸

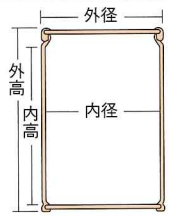

●才数とは?

才数とは立方体の大きさを表わす数値です。
CUBIC MEASUREMENT
（CUBIC FEET＝C.F.T）
1才＝1フィート×1フィート×フィート
　　＝1フィート3（1立方フィート）
1フィート＝12インチ
1インチ＝2.54cm
当社ファイバードラムのような円筒形は右図の
a、b、cの長さから換算します。

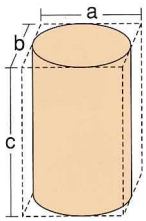

＊このリーフレットに記載している仕様・サイズは予告なしに変更する場合があります。

多彩なマーケットニーズにお応えする信頼のネットワーク

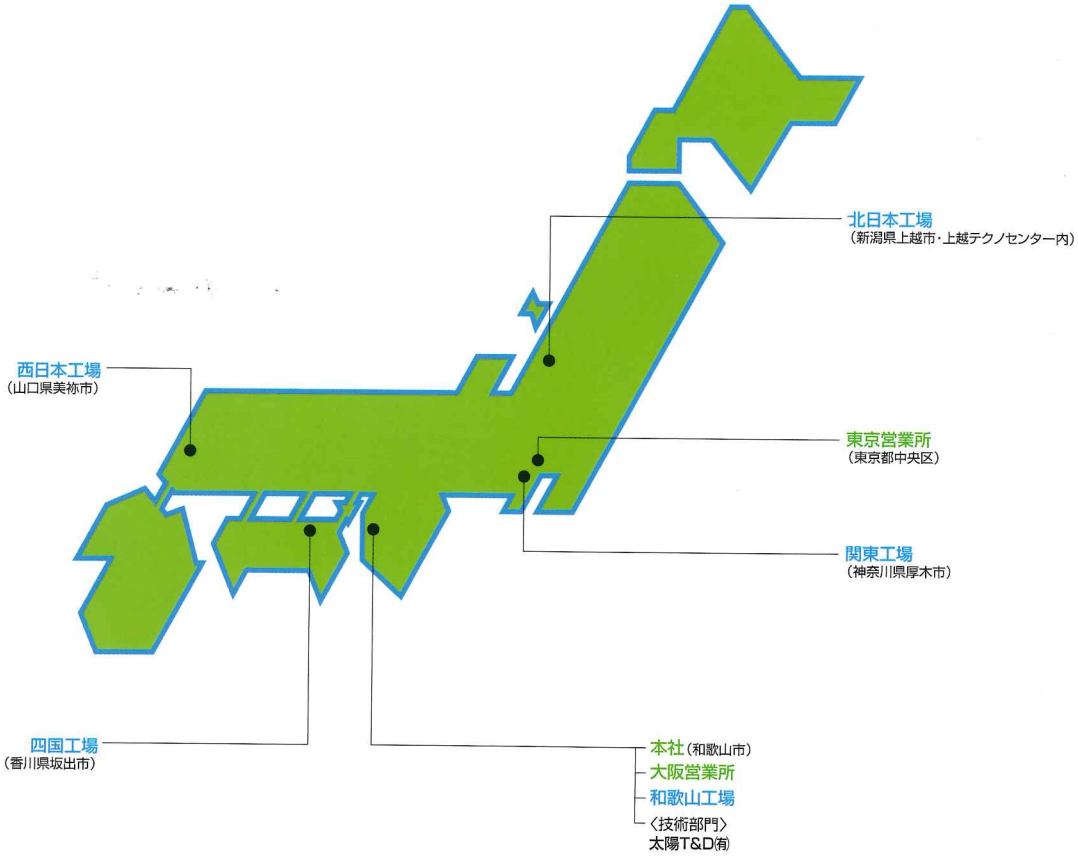

太陽シールパック株式会社

本　　社	〒641-0036	和歌山市西浜1660番700号	TEL.073（448）4689	FAX.073（448）4146
東京営業所	〒104-0032	東京都中央区八丁堀1丁目2番9号八重洲アングル5F	TEL.03（3553）6561	FAX.03（3555）1495
大阪営業所	〒641-0036	和歌山市西浜1660番700号	TEL.073（448）4689	FAX.073（448）4146
北日本工場	〒942-0032	新潟県上越市福田1番地（上越テクノセンター内）	TEL.025（544）2687	FAX.025（543）9350
関 東 工 場	〒243-0125	神奈川県厚木市小野47番地	TEL.046（247）0331	FAX.046（247）0333
和歌山工場	〒641-0036	和歌山市西浜1660番700号	TEL.073（448）4689	FAX.073（448）4146
四 国 工 場	〒762-0055	香川県坂出市築港町1丁目6番16号	TEL.0877（45）7320	FAX.0877（45）7310
西日本工場	〒759-2212	山口県美祢市大嶺町東分3058番7号	TEL.0837（53）0171	FAX.0837（53）0160
太陽T&D㈲	〒641-0036	和歌山市西浜1660番700号	TEL.073（448）4689	FAX.073（448）4146

● 商品の一部は、当社で在庫し、ネットショップでも販売中です。即日発送できます。

（ISO 9001認証取得 JQA-0616）
（ISO 14001認証取得 JQA-EM0537）

産業用包装資材の いれもの ショップ 太陽シールパック

いれものショップ　検索

仕様、製品の詳細はこちらまで　http://www.taiyosealpack.co.jp